第28講 ● 量と単位②

① 学校のプールの水の体積　375□

② 消しゴムの体積　8□

③ ペットボトルに入っているお茶の体積　500□

④ パック入りの牛乳（ぎゅうにゅう）の体積　1□

練習 1

□にあてはまる数をかきましょう。

① 3L=□mL

② 2.5kL=□L

③ 450mL=□dL

④ 7kL=□cm³

①　テレビの重さ　12［　　］　　②　500円玉の重さ　7.2［　　］

練習 2

［　　］にあてはまる数を求めましょう。

①　3t=［　　］kg　　②　2g=［　　］mg

③　1200kg=［　　］t　　④　800mg=［　　］g

	1000	100	10	1	$\frac{1}{10}$	$\frac{1}{100}$	$\frac{1}{1000}$
長さ							
面積							
体積							
重さ							

練習 3

□にあてはまる数を求めましょう。

① 2㎥＝□㎤　　② 3.5t＝□kg

③ 4.2g＝□mg　　④ 700L＝□kL

練習 4

次の□にあてはまる単位を書きましょう。

① マグカップに入ったココアの体積　2.2□

② 自家用車の重さ　1.1□

③ 家のお風呂に入るお湯の体積　270□

④ ノートの重さ　90□

練習 5

たて50cm，横80cm，高さ50cmの内のりの水そうがあります。この水そうの容積は何㎤でしょうか。また，何L，何kLでしょうか。

第28講・確認テスト

(1) 体積の単位としくみについて調べました。

表の（　あ　）にあてはまる数を，①～③の中から選びましょう。

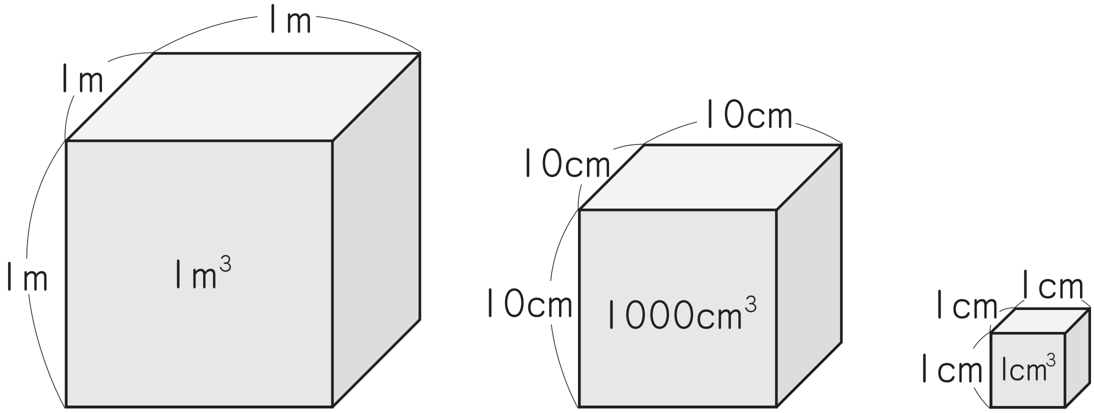

1辺の長さ	1m	10cm			1cm
立方体の体積	1m³ （　あ　）cm³	（　い　）cm³	100cm³	10cm³	1cm³
Lを使った体積	1kL	1L	1（う）	1cL	1（え）
水の重さ	1t	1kg	1hg	1dag	1g

①　10000　　②　1000000　　③　100000000

答え（　　　）

(2) (1)の表で，（　い　）にあてはまる数を，①～③の中から選びましょう。

①　1000　　②　10000　　③　100000

答え（　　　）

(3)　(1)の表で,（　う　）にあてはまる単位を，①～③の中から選びましょう。

①　mL　　②　dL　　③　kL

答え（　　　）

(4)　(1)の表で,（　え　）にあてはまる単位を，①～③の中から選びましょう。

①　mL　　②　dL　　③　kL

答え（　　　）

(5) (　あ　)～(　つ　)に入る記号や数を，①～⑱の中から選びましょう。

大きさを表す記号	キロ (　あ　)	ヘクト h	デカ da		デシ (　い　)	センチ (　う　)	ミリ (　え　)
意味	(　お　)倍	(　か　)倍	(　き　)倍		(　く　)倍	(　け　)倍	(　こ　)倍
長さの単位	(　さ　)	hm	dam	m	dm	(　し　)	(　す　)
重さの単位	(　せ　)	hg	dag	g	dg	cg	(　そ　)
体積の単位	(　た　)	hL	daL	L	(　ち　)	cL	(　つ　)

① $\frac{1}{10}$　② $\frac{1}{100}$　③ $\frac{1}{1000}$　④ 10　⑤ 100
⑥ 1000　⑦ m　⑧ c　⑨ d　⑩ k　⑪ km
⑫ mm　⑬ cm　⑭ mg　⑮ kg　⑯ dL　⑰ kL
⑱ mL

(　あ　)→(　　　)　(　い　)→(　　　)　(　う　)→(　　　)
(　え　)→(　　　)　(　お　)→(　　　)　(　か　)→(　　　)
(　き　)→(　　　)　(　く　)→(　　　)　(　け　)→(　　　)
(　こ　)→(　　　)　(　さ　)→(　　　)　(　し　)→(　　　)
(　す　)→(　　　)　(　せ　)→(　　　)　(　そ　)→(　　　)
(　た　)→(　　　)　(　ち　)→(　　　)　(　つ　)→(　　　)

(6)（　あ　）～（　う　）に入ることばや数を，①～⑤の中から選びましょう。

正方形の1辺の長さが10倍になると，面積は（　あ　）倍になります。
正方形の1辺の長さが$\frac{1}{10}$倍になると，面積は（　い　）倍になります。
面積の単位は，（　う　）をもとにつくられています。

①　10　②　100　③　$\frac{1}{10}$　④　$\frac{1}{100}$　⑤　長さの単位

（　あ　）→（　　　）（　い　）→（　　　）（　う　）→（　　　）

(7)（　あ　）～（　う　）に入ることばや数を，①～⑤の中から選びましょう。

正方形の1辺の長さが10倍になると，体積は（　あ　）倍になります。
正方形の1辺の長さが$\frac{1}{10}$倍になると，体積は（　い　）倍になります。
体積の単位は，（　う　）をもとにつくられています。

①　100　②　1000　③　$\frac{1}{100}$

④　$\frac{1}{1000}$　⑤　長さの単位

（　あ　）→（　　　）（　い　）→（　　　）（　う　）→（　　　）

〈計算用紙〉

第28講 ● 量と単位②

次の体積を表すには，どんな単位が使われるでしょうか。

① 学校のプールの水の体積　375［m³］

② 消しゴムの体積　8［cm³］

③ ペットボトルに入っているお茶の体積　500［mL］

④ パックの入りの牛乳(ぎゅうにゅう)の体積　1［L］

サンポ

Lをもとにして決められた単位には，dL，mLの他に，kL(キロリットル)があります。

　1kL＝1000L＝1m³

体積の単位には何があったかな？

・m³，cm³，kL，L，dL，mL　→　6つの単位を表にしてみよう。

kL			L	dL		mL
m³			1000cm³	100cm³		

×1000（L→kL），×10（dL→L），×100（mL→dL），×1000000（cm³→m³）

1m（m³），10cm（1000cm³），1cm（mL）

練習 1

［　］にあてはまる数をかきましょう。

① 3L＝［3000］mL　　② 2.5kL＝［2500］L

③ 450mL＝［4.5］dL　　④ 7kL＝［7000000］cm³

次の重さを表すには，どんな単位が使われるでしょうか。

① テレビの重さ　12 **kg**　　② 500円玉の重さ　7.2 **g**

サンポ

重さの単位には，mg（ミリグラム）があります。$1\text{mg}=\frac{1}{1000}\text{g}$

重さの単位には何があったかな？

・t，kg，g，mg　→　4つの単位を表に整理しよう。

←×1000			←×1000			←×1000			
t			kg			g			mg
1m			10cm			1cm			1mm

練習 2

□にあてはまる数を求めましょう。

① 3t= **3000** kg　　② 2g= **2000** mg

③ 1200kg= **1.2** t　　④ 800mg= **0.8** g

長さ・面積・体積・重さの単位には，どんな記号がついているでしょうか？

・km，kL，kg → k（キロ）が共通

h（ヘクト），da（デカ），d（デシ），c（センチ），m（ミリ）

この記号をもとに，単位を表に表そう。

	k	h	da		d	c	m
	1000	100	10	1	$\frac{1}{10}$	$\frac{1}{100}$	$\frac{1}{1000}$
長さ	km			m		cm	mm
面積		ha		a			
体積	kL			L	dL		mL
重さ	kg			g			mg

サンポ

kは1000倍，hは100倍，daは10倍，dは$\frac{1}{10}$倍，cは$\frac{1}{100}$倍，mは$\frac{1}{1000}$倍を表します。m（メートル）やkg（キログラム）などをもとにして，10倍ごとに作られている単位の仕組みをメートル法といいます。

練習 3

□にあてはまる数を求めましょう。

① $2m^3$＝**2000000**cm^3　② 3.5t＝**3500**kg

③ 4.2g＝**4200**mg　④ 700L＝**0.7**kL

練習 4

次の□にあてはまる単位を書きましょう。

① マグカップに入ったココアの体積　2.2 **dL**

② 自家用車の重さ　1.1 **t**

③ 家のお風呂に入るお湯の体積　270 **L**

④ ノートの重さ　90 **g**

練習 5

たて50cm，横80cm，高さ50cmの内のりの水そうがあります。この水そうの容積は何cm^3でしょうか。また，何L，何kLでしょうか。

式　50×80×50＝200000　答え　**200000cm^3**

1L＝1000cm^3　200000÷1000＝200　答え　**200L**

1kL＝1000000cm^3　200000÷1000000＝0.2

答え　**0.2kL**

第28講 • 確認テスト

(1)　体積の単位としくみについて調べました。

表の（　あ　）にあてはまる数を，①〜③の中から選びましょう。

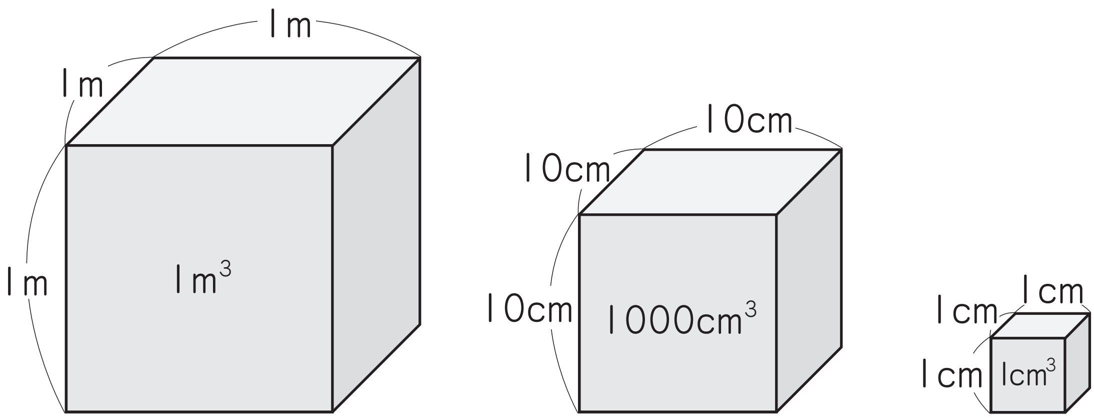

1辺の長さ	1m	10cm			1cm
立方体の体積	1m^3 (**1000000**)cm^3	(**1000**)cm^3	100cm^3	10cm^3	1cm^3
Lを使った体積	1kL	1L	1(**dL**)	1cL	1(**mL**)
水の重さ	1t	1kg	1hg	1dag	1g

①　10000　　②　1000000　　③　100000000

答え（　②　）

(2)　(1)の表で，（　い　）にあてはまる数を，①〜③の中から選びましょう。

①　1000　　②　10000　　③　100000

答え（　①　）

⑶　⑴の表で,（　う　）にあてはまる単位を，①〜③の中から選びましょう。

①　mL　　②　dL　　③　kL

答え（　②　）

⑷　⑴の表で,（　え　）にあてはまる単位を，①〜③の中から選びましょう。

①　mL　　②　dL　　③　kL

答え（　①　）

(5) (　あ　)～(　つ　)に入る記号や数を，①～⑱の中から選びましょう。

大きさを表す記号	キロ (　あ　)	ヘクト h	デカ da		デシ (　い　)	センチ (　う　)	ミリ (　え　)
意味	(　お　)倍	(　か　)倍	(　き　)倍		(　く　)倍	(　け　)倍	(　こ　)倍
長さの単位	(　さ　)	hm	dam	m	dm	(　し　)	(　す　)
重さの単位	(　せ　)	hg	dag	g	dg	cg	(　そ　)
体積の単位	(　た　)	hL	daL	L	(　ち　)	cL	(　つ　)

① $\frac{1}{10}$　② $\frac{1}{100}$　③ $\frac{1}{1000}$　④ 10　⑤ 100
⑥ 1000　⑦ m　⑧ c　⑨ d　⑩ k　⑪ km
⑫ mm　⑬ cm　⑭ mg　⑮ kg　⑯ dL　⑰ kL
⑱ mL

(　あ　)→(　⑩　)　(　い　)→(　⑨　)　(　う　)→(　⑧　)
(　え　)→(　⑦　)　(　お　)→(　⑥　)　(　か　)→(　⑤　)
(　き　)→(　④　)　(　く　)→(　①　)　(　け　)→(　②　)
(　こ　)→(　③　)　(　さ　)→(　⑪　)　(　し　)→(　⑬　)
(　す　)→(　⑫　)　(　せ　)→(　⑮　)　(　そ　)→(　⑭　)
(　た　)→(　⑰　)　(　ち　)→(　⑯　)　(　つ　)→(　⑱　)

(6) （　あ　）～（　う　）に入ることばや数を，①～⑤の中から選びましょう。

正方形の１辺の長さが１０倍になると，面積は（　あ　）倍になります。

正方形の１辺の長さが$\frac{1}{10}$倍になると，面積は（　い　）倍になります。

面積の単位は，（　う　）をもとにつくられています。

①　10　　②　100　　③　$\frac{1}{10}$　　④　$\frac{1}{100}$　　⑤　長さの単位

（　あ　）→（　②　）（　い　）→（　④　）（　う　）→（　⑤　）

(7) （　あ　）～（　う　）に入ることばや数を，①～⑤の中から選びましょう。

正方形の１辺の長さが１０倍になると，体積は（　あ　）倍になります。

正方形の１辺の長さが$\frac{1}{10}$倍になると，体積は（　い　）倍になります。

体積の単位は，（　う　）をもとにつくられています。

①　100　　②　1000　　③　$\frac{1}{100}$

④　$\frac{1}{1000}$　　⑤　長さの単位

（　あ　）→（　②　）（　い　）→（　④　）（　う　）→（　⑤　）